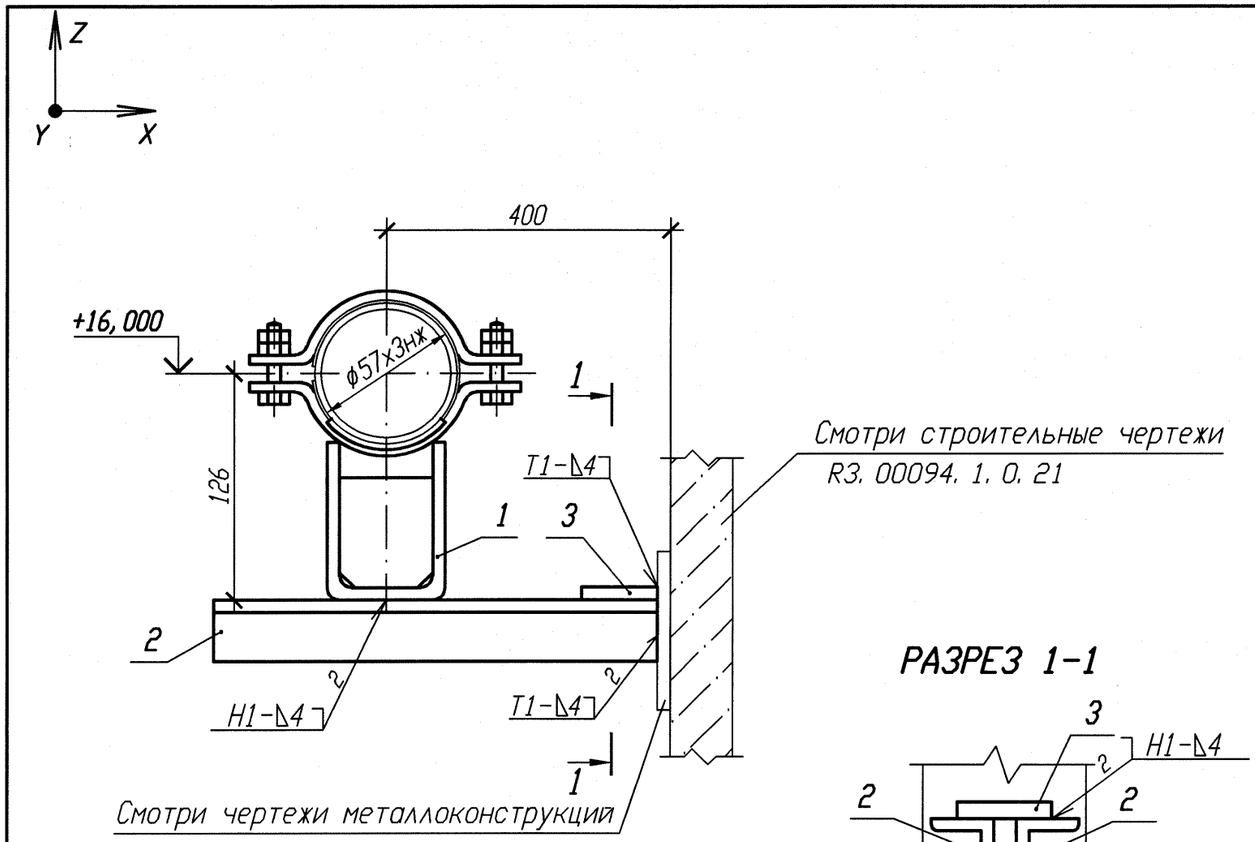


РАЗРЕЗ 1-1




Спецификация деталей

| Поз. | Обозначение | Наименование | Кол. | Материал | Масса, кг ед. | Масса, кг общ. | Приме-чание |
|---|---|---|---|---|---|---|---|
| 1 | Л8-512.000-11 | Опора 57К | 1 | Сборный | 2,0 | 2,0 | |
| 2 | ГОСТ 8509-93 | Уголок Б 50х50х5 l=500 | 2 | Вст 3 сп 5 ГОСТ 535-2005 | 1,89 | 3,78 | |
| 3 | ГОСТ 19903-74 | Лист Б-ПН 4х100х100 | 1 | ст 3 сп 5 ГОСТ 14637-89 | 0,31 | 0,31 | |
| | | | | | | | |
| | | | | | | | |
| | | | | | | | |
| | | | | | | | |
| | ГОСТ 2246-70 | Проволока | | СВ-04Х19Н11М3 | | | |
| | ГОСТ 9467-75 | Электроды | | УОНИИ 13/45 | | | |
| | | | | Итого: | 6,09 | | |

1 Привязку опоры смотри 3TS21Z19, 3TS22Z19, 3TS23Z19.
2 Сварку производить по ГОСТ 5264-80.
3 Сварку опоры с трубопроводом производить по Л8-512.000.
4 Отметка трубопровода подлежит уточнению в соответствии с уклоном трубопровода.
5 Изготовить три комплекта.

| Номер опоры | Рабочее состояние | | | | | | Холодное состояние | | | | | | Сейсмическое состояние | | | | | |
|---|---|---|---|---|---|---|---|---|---|---|---|---|---|---|---|---|---|---|
| | Усилия, кН | | | Моменты, кН·м | | | Усилия, кН | | | Моменты, кН·м | | | Усилия , кН | | | Моменты, кН·м | | |
| | Px | Py | Pz | Mx | My | Mz | Px | Py | Pz | Mx | My | Mz | Px | Py | Pz | Mx | My | Mz |
| 3TS21Y027 3TS22Y012 3TS23Y009 | -0,05 | -0,07 | -0,65 | -0,14 | -0,4 | -0,08 | -0,01 | 0,01 | -0,25 | -0,06 | -0,09 | 0,01 | 0,05 | 0,04 | 0,03 | 0,02 | 0,03 | 0,05 |

АРХИВНЫЙ ЭКЗЕМПЛЯР

| Изм. | Кол. уч. | Лист | N док. | Подп. | Дата |
|---|---|---|---|---|---|
| 1 | - | Зам. | 102-12 | - | - |
| Инженер | | Соприф | | | 29.12.12 |
| Пров. вед. инж. | | Веренцова | | | 29.12.12 |
| Пров. нач. гр. | | Жук | | | 29.12.12 |
| Н. контр | | Краснояров | | | 27.12.12 |

Инв. № подл. R3. 00783. 1. 0. 11
Лист 185

R3. TS21. 3012. 011. 01. 00. 009

Ростовская АЭС Блок 3

Реакторное отделение
Негерметичная часть
Трубопроводы системы очистки технологических сдувок

| Стадия | Лист | Листов |
|---|---|---|
| Р | | 1 |

Опора неподвижная
3TS21Y027, 3TS22Y012, 3TS23Y009

ОАО "НИАЭП" 2012

Инв. N подл. | Подп. и дата | Взам. инв. N
R3. 00783. 1. 0. 11 | 29.12.12

Формат А3